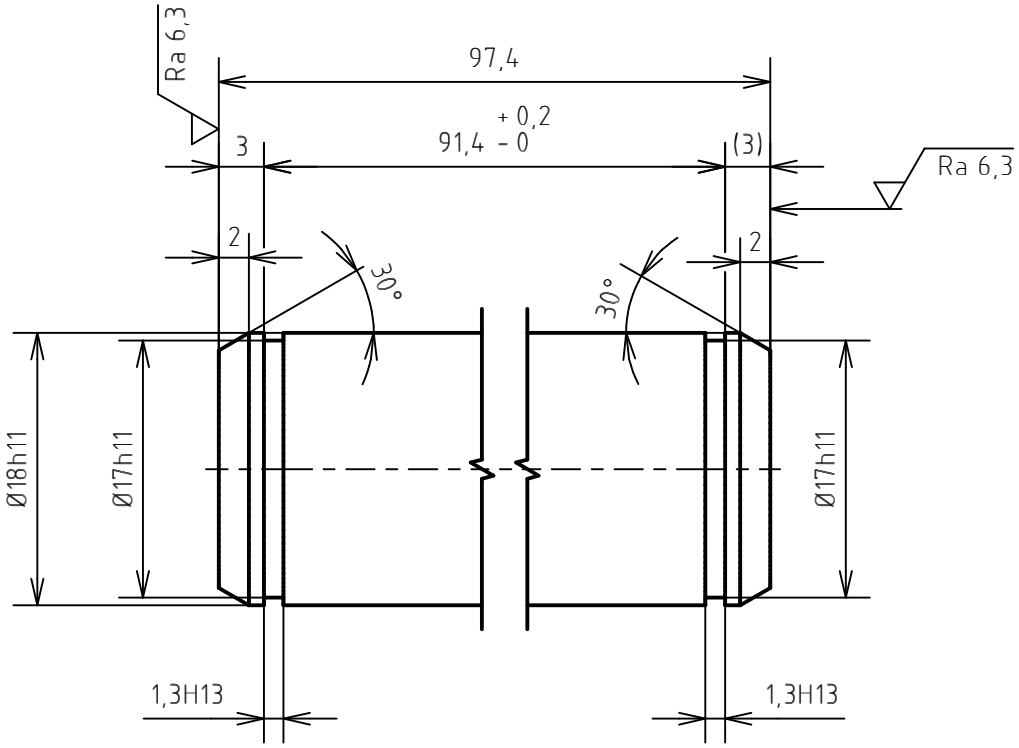

CEMENTOVÁNO A KALENO NA 45 - 53 HRC

Struktura povrchu Ra 3,2	Hrany L±0,3 L-0,3	Měřítko 2:1	Přesnost ISO 2768-mK Tolerování ISO 8015 Promítání
Materiál 16 220	Polotovar Ø20-100 ČSN EN 10060	Hmotnost 0,2 kg	Chráněno podle ISO 16016

ÚSTAV KONSTRUOVÁNÍ	Druh dokumentu: VÝKRES SOUČÁSTI	Název: ČEP PÁKY
	Kreslil: DAVID KREJČÍ	
	Schválil:	Číslo výkresu: 00-27-A4
	Datum vydání: 11.5.2011	List 1 /1